TransFonte
TRANSFORMADORES E FONTES

Série - TL130HPTSD20

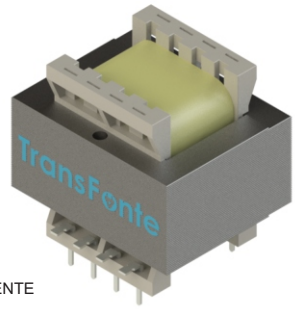

IMAGEM MERAMENTE ILUSTRATIVA

Transformador Linear (PCI)

PRINCIPAIS CARACTERÍSTICAS

-POTÊNCIA MÁXIMA 7VA (ISOLADOR)

-TRANSFORMADOR ISOLADOR OU AUTO TRAFO

-FREQ. DE TRABALHO 50~60HZ

-ISOLAÇÃO STANDARD CLASSE “B”

-CONDUTOR STANDARD CLASSE “F”

-RIGIDEZ DIELÉTRICA STANDARD 1500VAC

-ISOLAÇÃO ÔHMICA 1000VDC >1GΩ

-MATERIAL ANTICHAMAS

-CHAPA DE AÇO SILÍCIO NAS SEGUINTES OPÇÕES: G.O. E G.N.O.

POTÊNCIA vs TEMP. AMBIENTE

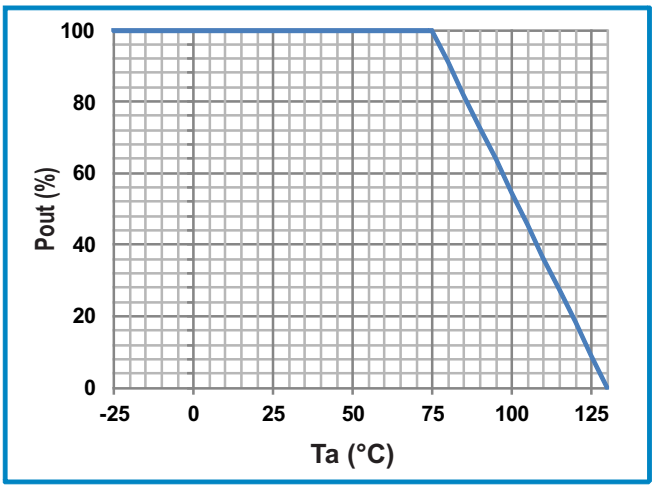

TOTALMENTE CUSTOMIZÁVEL DE ACORDO COM AS NECESSIDADES DO CLIENTE. PODERÁ SER DEFINIDA POSIÇÃO E QUANTIDADE DE TERMINAIS PARA PCI.

DIMENSÕES (mm)

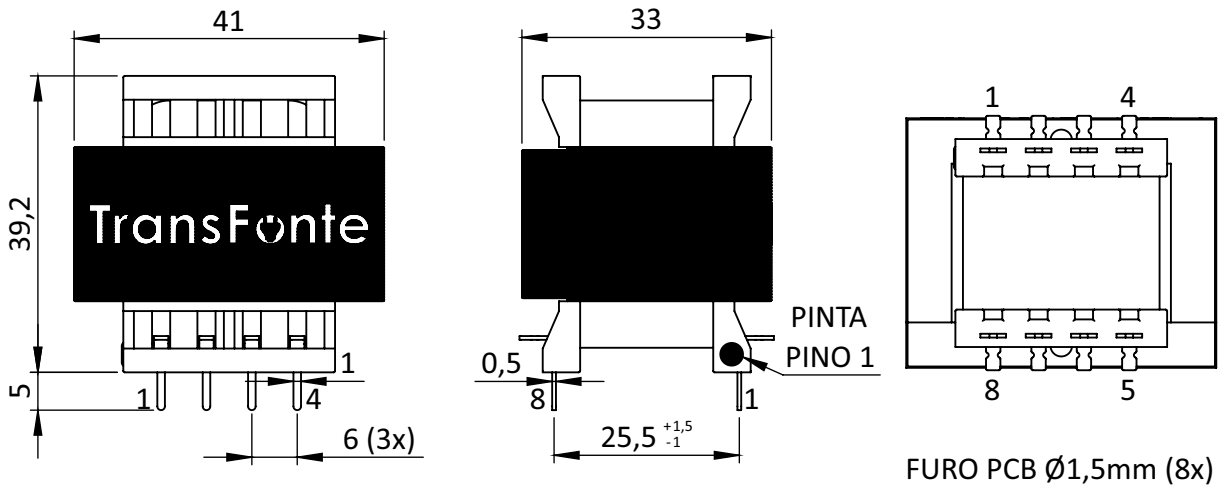

Transfonte - www.transfonte.com.br - transfonte@transfonte.com.br Tel.: +55 (11) 2969-9262

Especificações sujeitas a alterações sem aviso prévio, consulte o site para uma atual.
Todas as imagens e especificações estão sujeitas a direitos autorais TRANSFONTE.